Metakom MK20 Doorphone - Page 1/2

05.may'2004

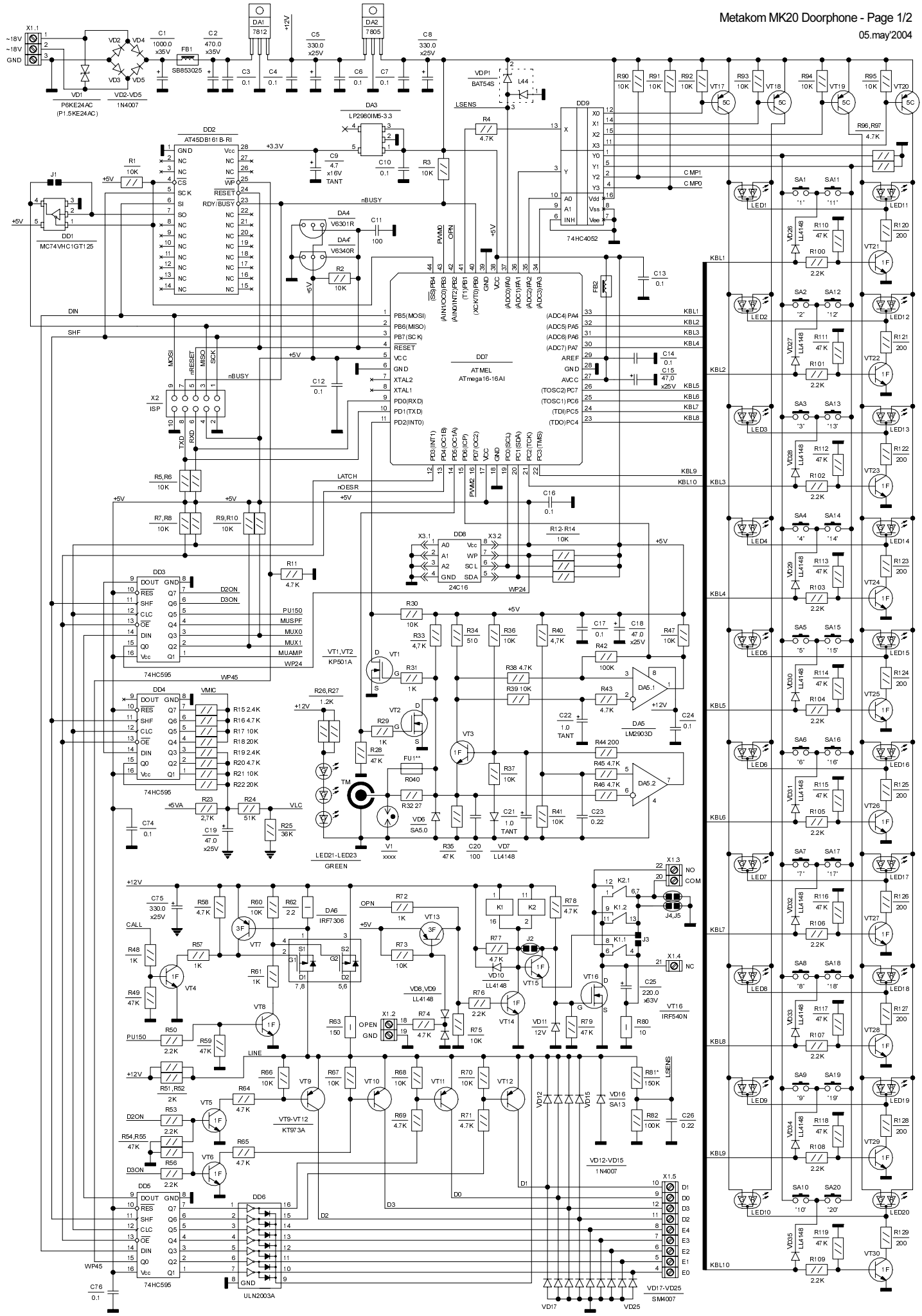

Metakom MK20 Doorphone - Page 2/2
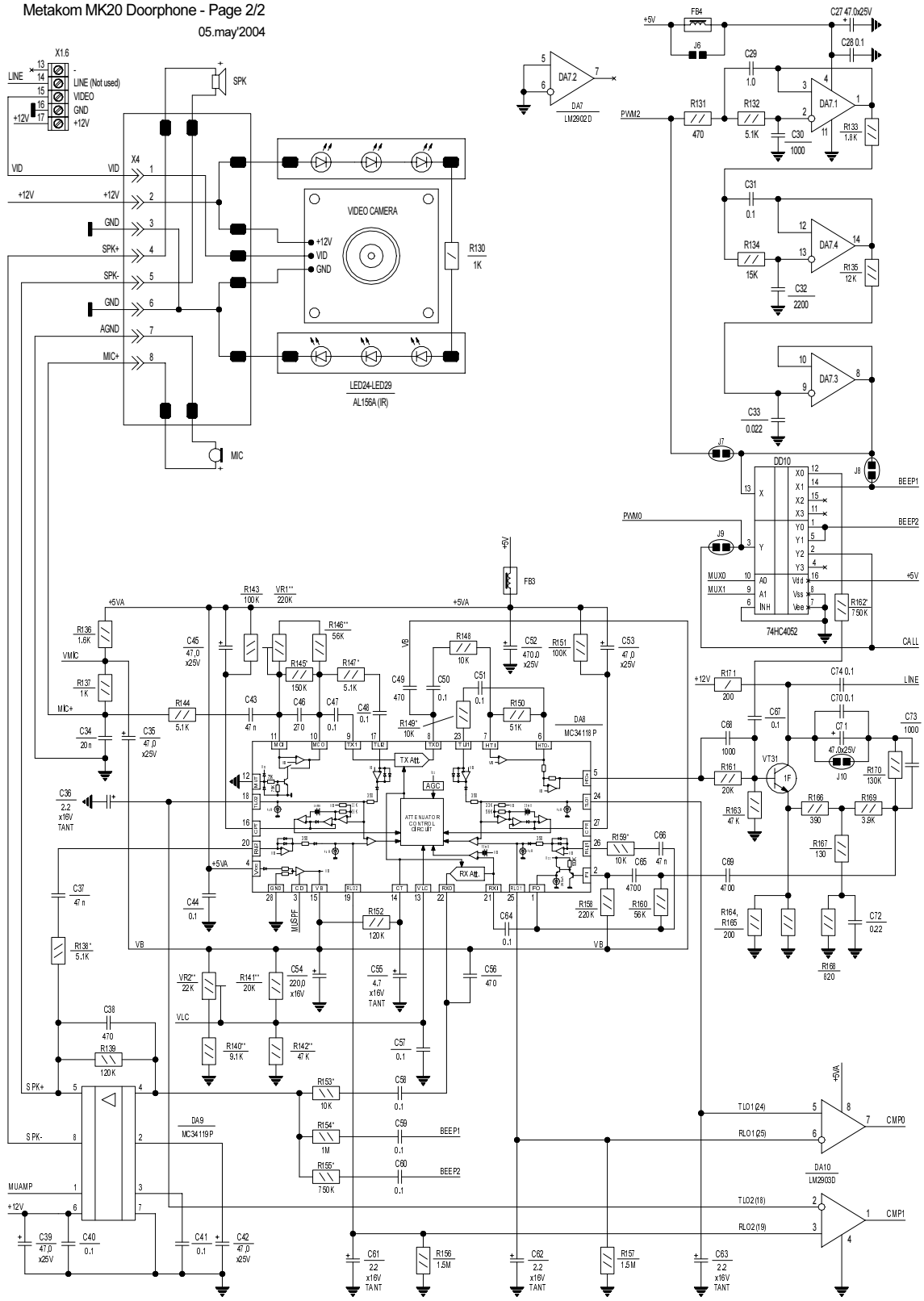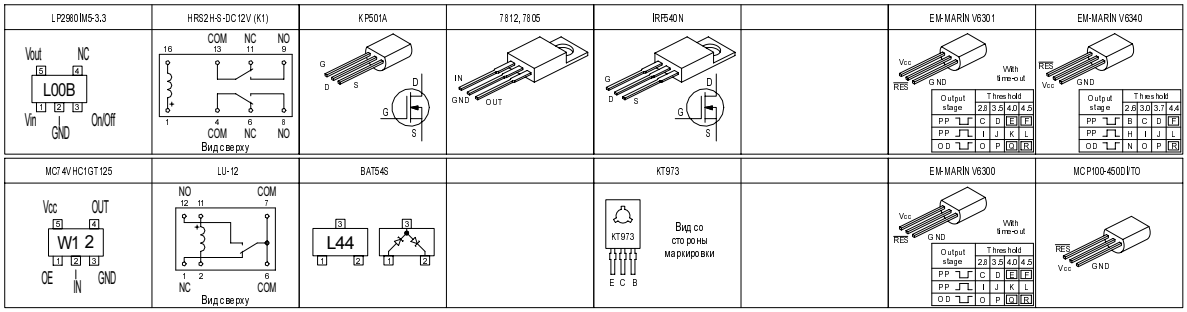
05.may'2004