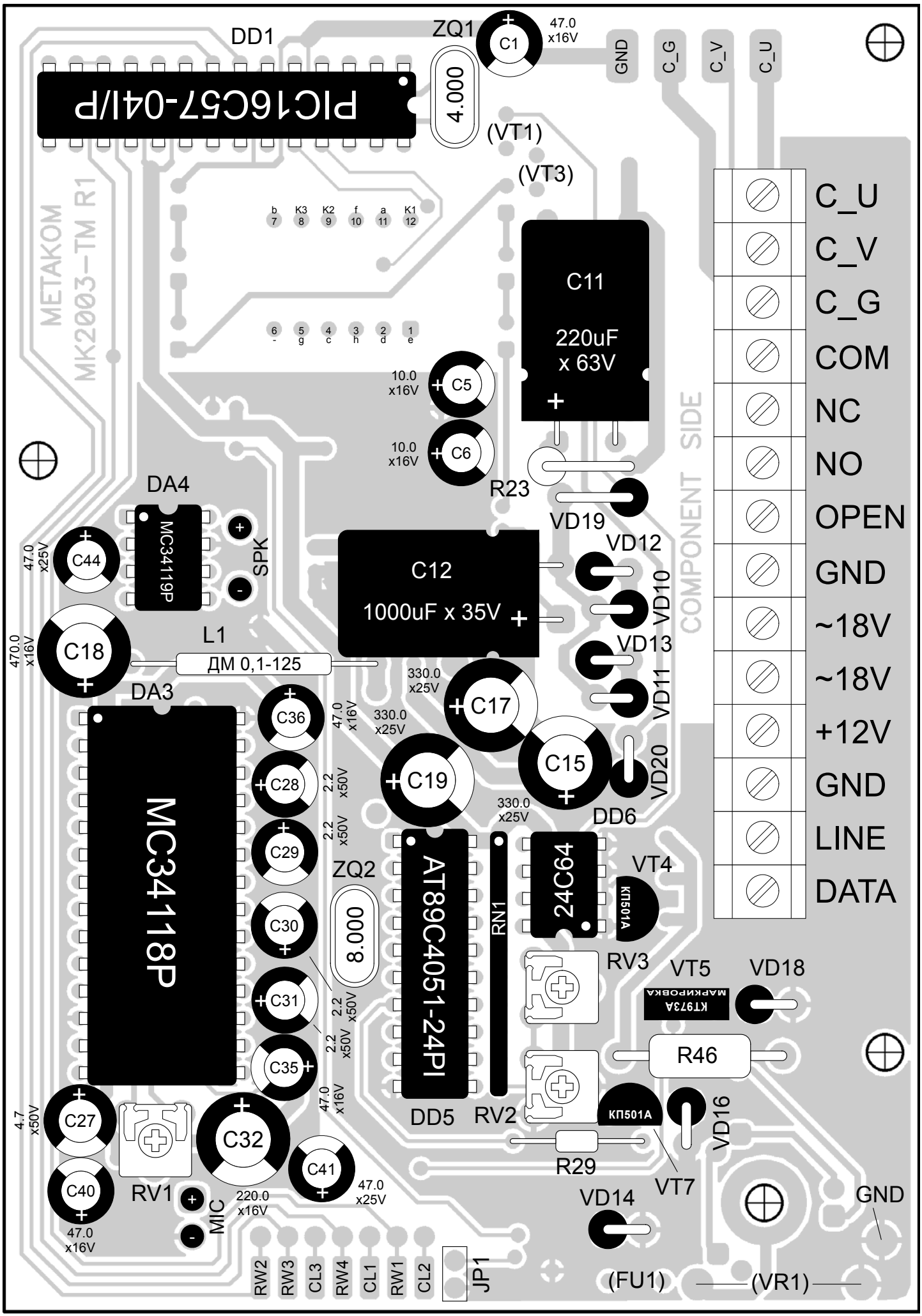

Last revision: 9.jan'2003 14:55

(C) 2000-2003 Metakom Ltd.

Домофон MK2003-TM

Схема монтажная (TOP)